1

PROJEKT

PRE OHLÁSENIE DROBNEJ STAVBY

STAVBA:	DETSKÉ IHRISKO
MIESTO STAVBY:	k.ú. ŠAŠTÍN, ŠAŠTÍN-STRÁŽE
INVESTOR:	MESTO ŠAŠTÍN-STRÁŽE
PROJEKTANT:	ARCHITEKTISKA, s.r.o.
DÁTUM:	03/2019

OBSAH:

Textová časť:

- TECHNICKÁ SPRÁVA

Grafická časť:

- 01 SITUÁCIA ŠIRŠÍCH VZŤAHOV
- 02 CELKOVÁ SITUÁCIA STAVBY
- 03 PÔDORYS DETSKÉHO IHRISKA

Prílohy:

- TECHNICKÉ LISTY HERNÝCH PRVKOV
- VÝKAZ VÝMER

TECHNICKÁ SPRÁVA

STAVBA:	DETSKÉ IHRISKO
MIESTO STAVBY:	k.ú. ŠAŠTÍN, ŠAŠTÍN-STRÁŽE
INVESTOR:	MESTO ŠAŠTÍN-STRÁŽE
PROJEKTANT:	ARCHITEKTISKA, s.r.o.
DÁTUM:	03/2019

1. Identifikačné údaje stavby a investora

Názov stavby:	Detské ihrisko
Miesto stavby:	Šaštín-Stráže
Katastrálne územie:	Šaštín
Číslo parcely:	1962/1
Okres:	Senica
Kraj:	Trnavský kraj
Druh stavby:	Novostavba
Investor:	Mesto Šaštín-Stráže Alej 549, 908 41 Šaštín-Stráže
Dodávateľ:	Bude určený investorom
Projektant:	ArchitektiSKA, s.r.o. Medňanského 11039/50-508 036 01 Martin

2. Základné ciele a vymedzenie územia

Predmetom projektu je návrh priestoru pre hru, aktívny oddych detí v rámci mesta Šaštín-Stráže.

Stavba sa bude nachádzať v zastavanom území mesta na pozemku vedené reg.„C“ číslo parcely 1962/1, k.ú. Šaštín. Pozemok je rovinatý.

3. Prehľad východiskových podkladov

Pri vypracovaní projektu stavby boli použité nasledovné podklady:
- Výpis z listu vlastníctva č. 2045
- Kópia z katastrálnej mapy
- Platné STN a Eurokódy
- Vyhláška MZ SR č.586/2002 Z.z.o hygienických požiadavkách na pieskoviská, hracie, športové a rekreačné plochy pre deti a mládež.

4. Technický popis riešenia

Herné prvky

Detské ihrisko je zostavené z jednotlivých herných prvkov a zostáv.
Návrh vychádza z požiadaviek investora a je riešený v zmysle platnej legislatívy. Navrhované herné prvky a zostavy sú certifikované a navrhnuté tak, aby spĺňali platné predpisy vydané pre zariadenie a povrchy detských ihrísk, t. j. v zmysle normy EU - STN EN 1176 a 1177.

Navrhované herné prvky sú určené pre rôzne vekové kategórie. Poskytujú možnosti pre hru a rozvoj pohybových aktivít orientovaných na hrubú motoriku, priestorovú orientáciu, sústredenie, na tréning balančných a koordinačných schopností.

Navrhované herné prvky:

1 – Balančný mostík
(viď priložený technický list)

2 – Pružinová hojdačka pre 4 deti
(viď priložený technický list)

3 - Herná zostava so šmýkačkou, s lezeckou stenou a s lanovou stenou
(viď priložený technický list)

4 - Detský kolotoč
(viď priložený technický list)

5 – Prevažovacia hojdačka
(viď priložený technický list)

***Použité materiály herných prvkov** (viď priložené technické listy)*

Všetky detské herné prvky (certifikované TUV) musia spĺňať bezpečnostné kritériá podľa STN EN 1176!!!

Konštrukcia jednotlivých herných prvkov je riešená ergonomicky pre fyziognómiu a motorické schopnosti detí.

Herné prvky sú dodávané na stavbu ako celok. Osadenie, resp. kotvenie jednotlivých herných prvkov je riešené osadením do betónových základov v zmysle kotevného plánu výrobcu herných prvkov.

Jednotlivé herné prvky musia byť osadené tak, aby základové konštrukcie nezasahovali do dopadovej plochy - horná hrana betónového základu sa musí nachádzať pod úrovňou spodnej hrany dopadovej plochy, tak aby bola zabezpečená požadovaná hrúbka konštrukcie dopadovej plochy.

Výrobca, resp. dodávateľ herných prvkov je ďalej povinný priložiť návod na inštalovanie zariadenia, na jeho odbornú montáž, postavenie a umiestnenie, v zmysle STN EN 1176-1 čl. 6.1.

Po osadení jednotlivých herných prvkov je potrebné každé zariadenie označiť, čitateľne a na viditeľnom mieste, pevne uchytenou informačnou tabuľkou v zmysle STN EN 1176-1 čl. 7. (druh materiálu, typ zariadenia, výrobné číslo a podobne).

Zemné práce

Zemné práce tvorí odhumusovanie a následný odkop zeminy pre navrhovanú dopadovú plochu detského ihriska. Následne je potrebné zrealizovať úpravu pláne a zatrávnenie. Vyťažená zemina bude odvezená na skládku do 20 km. Zemina je zatriedená ako ostatný odpad.

Dopadová plocha

Na zabezpečenie požadovanej kvality dopadovej plochy je gumená rohož, t. j. v zmysle normy EU - STN EN 1176 a 1177. Pri týchto navrhnutých prvkoch však nie je potrebná.

5. Bezpečnosť a ochrana zdravia pri práci

Pred začatím prác je investor povinný zabezpečiť vytýčenie všetkých podzemných inžinierskych sietí. V ochranných pásmach existujúcich inžinierskych sietí je povinný postupovať podľa pokynov ich správcov.

Pred začiatkom prác na realizácii objektu musia byť všetci pracovníci poučení o ochrane zdravia a bezpečnosti práce na stavenisku.

Pri práci musia používať predpísané ochranné a pracovné pomôcky. Počas prác je dodávateľ povinný zabezpečiť dodržiavanie platných bezpečnostných predpisov v súlade s Vyhláškou SÚBP a SBÚ č. 374/1990 Zb. a ďalších platných právnych noriem pre zabezpečenie bezpečnosti na stavenisku.

Taktiež musí byť vhodným spôsobom zabránený vstup na stavenisko nepovolaným osobám. Hranice staveniska musia byť viditeľne označené. Je nutné dodržiavať zákon 315/96 Z.z., Vyhlášku MV SR č. 09/2009 Z.z, STN 018020, zákon 135/61 Zb. (cestný zákon) v znení a doplnení č.27/84 Zb., č. 160/96 Z.z. a č. 58/97 Z.z. (úplné znenie zákon č. 193/1997 Z. z.) a príslušné normy, vyhlášky.

Zároveň je nutné dodržiavať zákony v oblasti bezpečnosti a ochrany zdravia - Ústava SR, Zákonník práce, zákon č.330/96 Z.z. o bezpečnosti a ochrane zdravia, zákon 272/94 Z.z. o ochrane zdravia, vyhláška 377/96 Z.z. o ochranných prostriedkoch, vyhláška č.59/82 Zb., vyhl. č. 374/90 Zb. o bezpečnosti pri stavebných prácach a príslušné vyhlášky, zákony.

Vypracoval: Ing. arch. Barbora Korcová
Martin: marec 2019

SITUÁCIA ŠIRŠÍCH VZŤAHOV

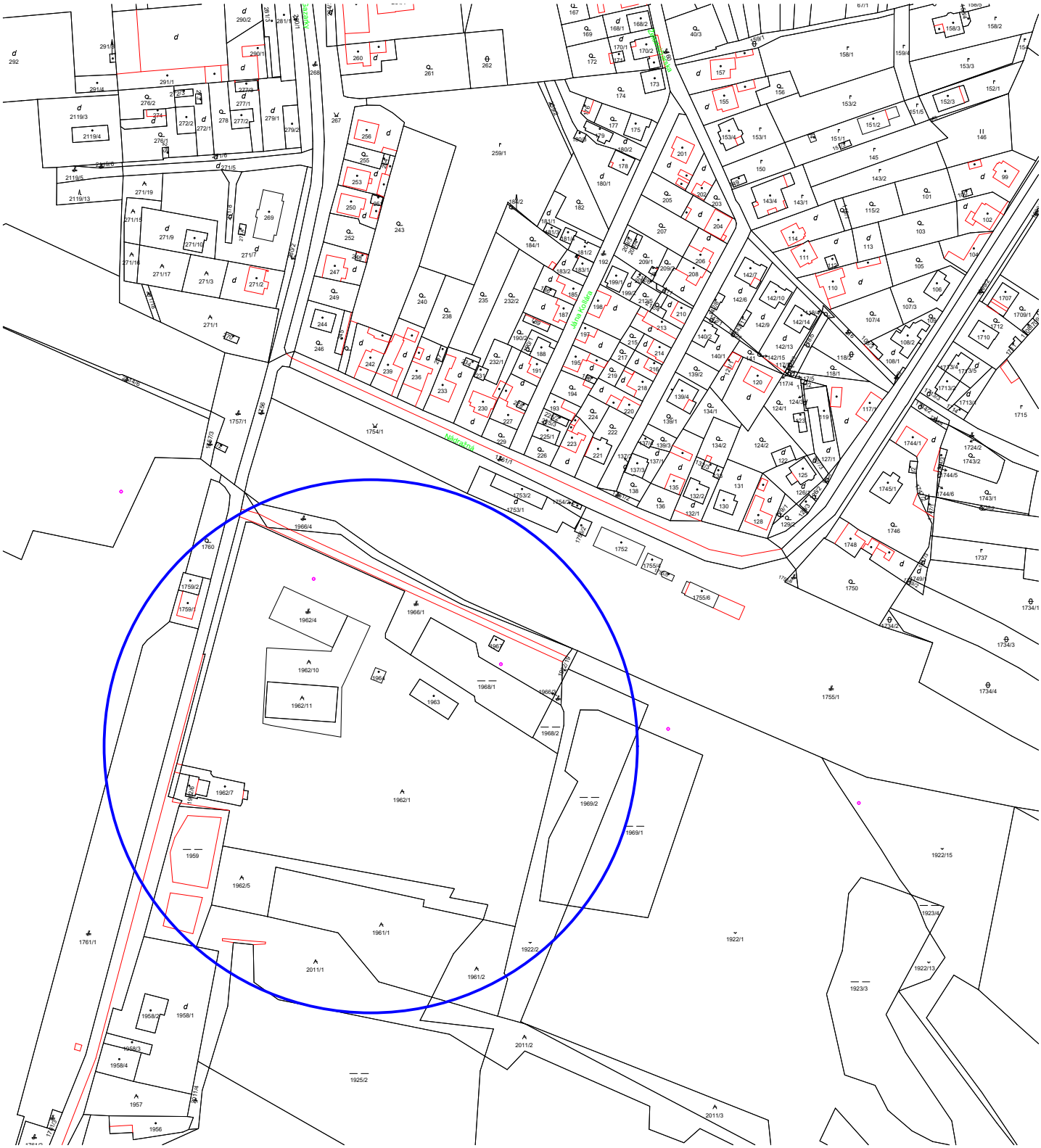
Hviezdoslavova
Jánošíkova
Jánošíkova
Jánošík

CELKOVÁ SITUÁCIA STAVBY

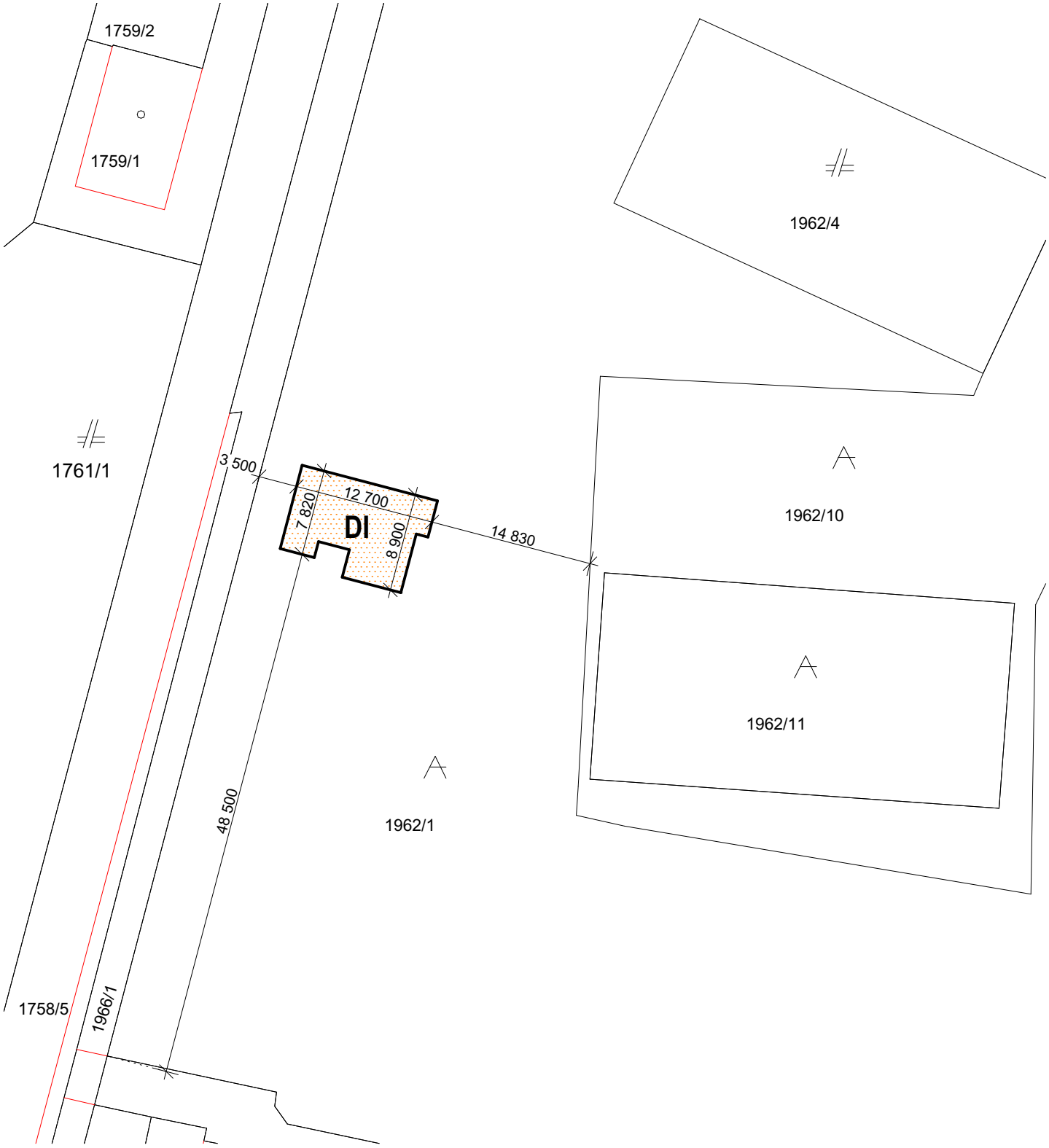

LEGENDA:

SO-01 - Detské ihrisko

POZNÁMKA:

PRI PREVÁDZANÍ PRÁC NA UVEDENOM OBJEKTE JE NUTNÉ DODRŽIAVAŤ VYHLÁŠKU SÚBP A SBÚ č. 374/1990 ZB. O BEZPEČNOSTI PRÁCE A TECHNICKÝCH ZARIADENÍ PRI STAVEBNÝCH PRÁCACH.
V NÁVÄZNOSTI NA § 18 CITOVANEJ VYHLÁŠKY JE NUTNÉ, ABY VÝKOPOVÉ PRÁCE BOLI ZAHÁJENÉ AŽ PO SMEROVOM A HĹBKOVOM VYTÝČENÍ INŽINIESKÝCH SIETÍ A INÝCH PREKÁŽOK.

Realizačná a dielenská dokumentácia musí byť odsúhlasená autorizovanou osobou príslušnej profesie.

HLAVNÝ ARCHITEKT	VYPRACOVAL	ZODP. PROJEKTANT
Architekti**SKA**, s.r.o.	Ing.arch. Barbora Korcová	Ing. Miroslav Statečný
INVESTOR	MESTO ŠAŠTÍN-STRÁŽE, Alej 549, 908 41 Šaštín-Stráže Okres: Senica	
PROFESIA	CELKOVÁ SITUÁCIA STAVBY	

DETSKÉ IHRISKO,
k.ú. Šaštín, č.p. 1962/1

CELKOVÁ SITUÁCIA STAVBY

FORMÁT	1x A4
DÁTUM	03/2019
STUPEŇ	PODS
MIERKA	**1:500**
STAVEBNÝ OBJEKT	**SO 01**
VÝKRES Č.	**02**

PÔDORYS DETSKÉHO IHRISKA

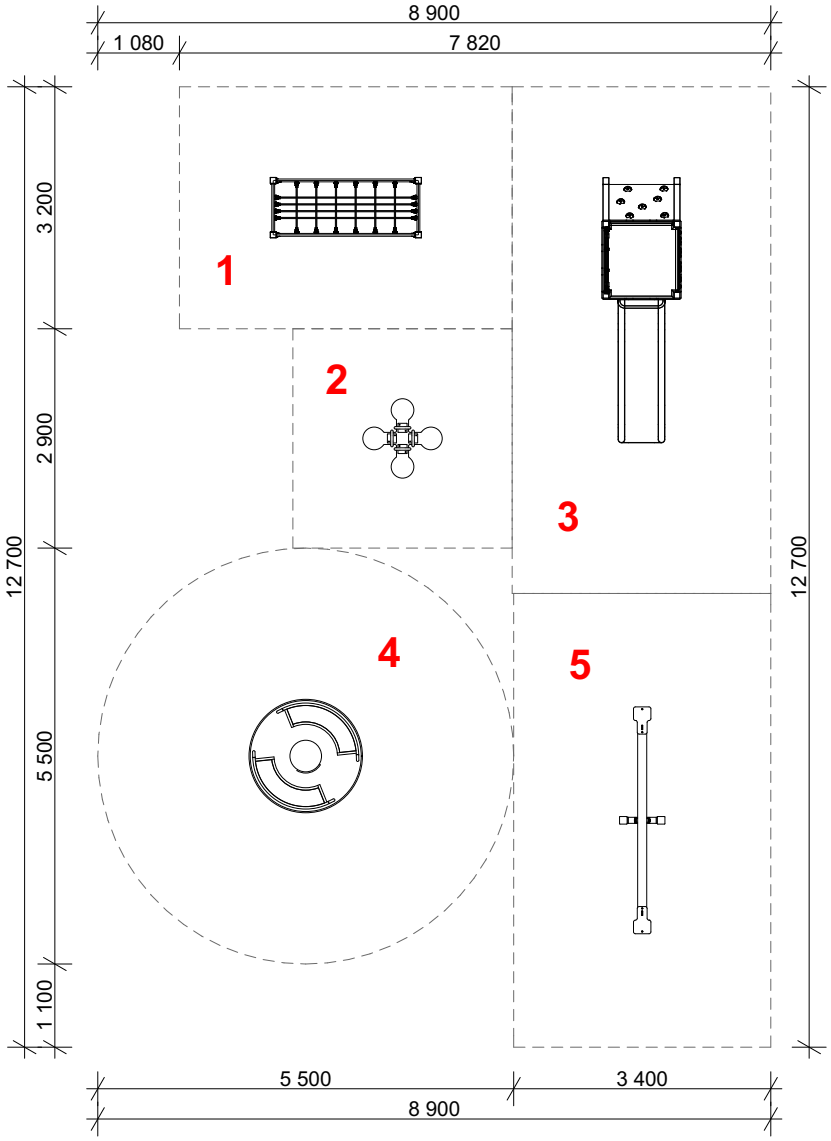

LEGENDA PRVKOV:

1 - Balančný mostík
2 - Pružinová hojdačka pre 4 deti
3 - Herná zostava so šmýkačkou, s lezeckou stenou a s lanovou stenou
4 - Detský kolotoč
5 - Prevažovacia hojdačka

HLAVNÝ ARCHITEKT	VYPRACOVAL	ZODP. PROJEKTANT	
Architekti**SKA**, s.r.o.	Ing.arch. Barbora Korcová	Ing. Miroslav Statečný	
INVESTOR	MESTO ŠAŠTÍN-STRÁŽE, Alej 549, 908 41 Šaštín-Stráže Okres: Senica		
PROFESIA	ARCHITEKTÚRA		
DETSKÉ IHRISKO, k.ú. Šaštín, č.p. 1962/1		FORMÁT	1x A4
		DÁTUM	03/2019
		STUPEŇ	PODS
		MIERKA	**1:100**
PÔDORYS DETSKÉHO IHRISKA		STAVEBNÝ OBJEKT **SO 01**	VÝKRES Č. **03**

BALANČNÝ MOSTÍK

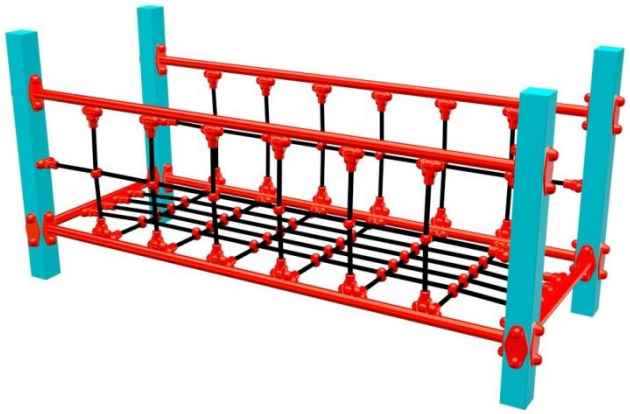

Použité materiály:

Stojky zostavy - Oceľový jakel 80x80x3mm z konštrukčnej ocele
Všetky oceľové časti – ošetrené žiarovým zinkovaním s vrchnou vrstvou vypaľovanej farby KOMAXIT
Laná – oceľové laná skladajúce sa zo 6 vonkajších a 1 centrálneho oceľového lana, ktoré je v polyesterovom puzdre, minimálna hrúbka 18mm

Certifikácia:

Bezpečnostný certifikát podľa normy STN EN1176
Bezpečnostný certifikát podľa normy STN EN1177 na dopadové plochy

Veková kategória:	**3 až 14 rokov**
Rozmery prvku:	**0,8 x 2m**
Maximálna výška dopadu:	**1m**
Minimálna potrebná plocha:	**3, 2 x 4,4m**

Pôdorys

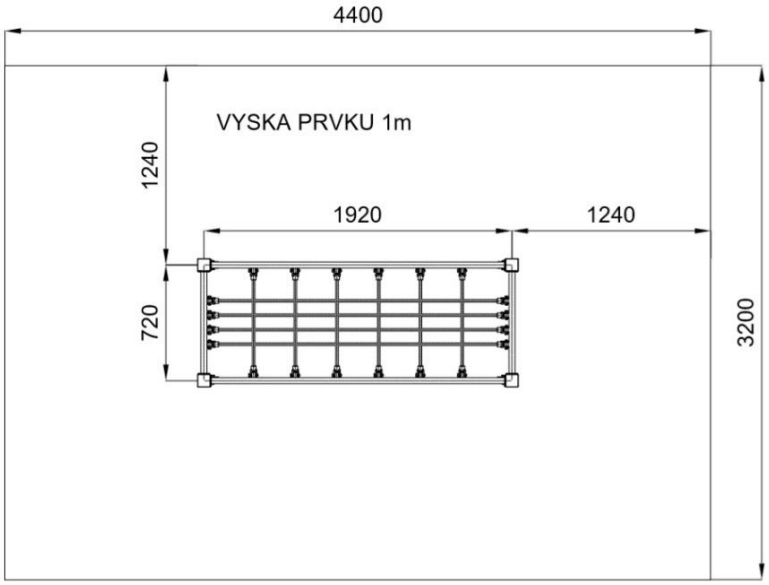

PRUŽINOVÁ HOJDAČKA PRE 4 DETI

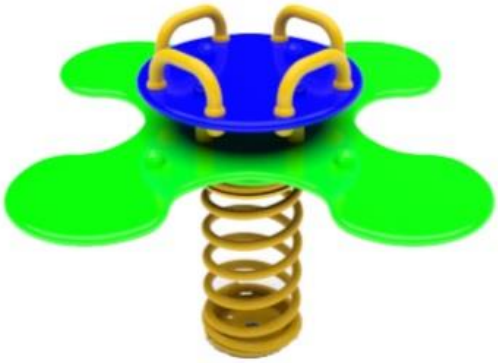

Použité materiály:

HDPE plast s UV filtrom, hrúbka 19mm
Všetky oceľové časti – ošetrené žiarovým zinkovaním s vrchnou vrstvou vypaľovanej farby KOMAXIT

Certifikácia:

Bezpečnostný certifikát podľa normy STN EN1176
Bezpečnostný certifikát podľa normy STN EN1177 na dopadové plochy

Veková kategória:	**3 až 14 rokov**
Rozmery prvku:	**0,9 x 0,9 m**
Maximálna výška dopadu:	**0,5m**
Minimálna potrebná plocha:	**2,9 x 2,9m**

Pôdorys

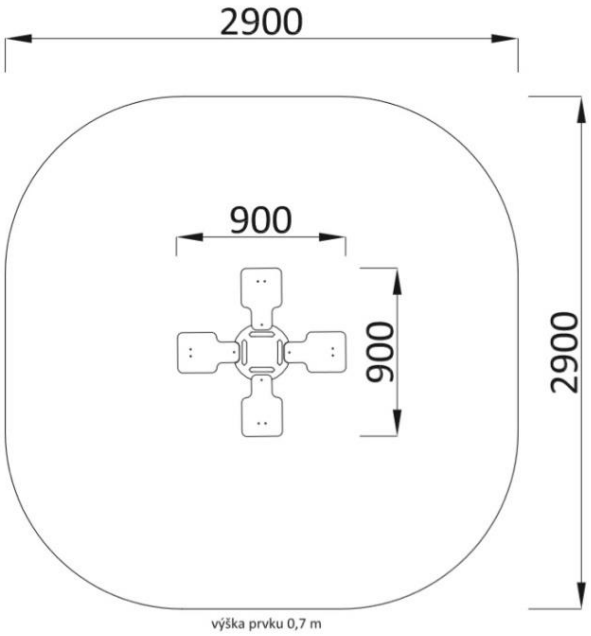

HERNÁ ZOSTAVA SO ŠMÝKAČKOU, S LEZECKOU STENOU A S LANOVOU STENOU



Použité materiály:

Stojky zostavy - Oceľový jakel 80x80x3mm z konštrukčnej ocele
Všetky oceľové časti – ošetrené žiarovým zinkovaním s vrchnou vrstvou vypaľovanej farby KOMAXIT
Šmýkačka vyrobená z viacvrstvového sklolaminátu.
Strecha HDPE plast o hrúbke minimálne 19mm
Zábradlie - Vyrobené z kvalitného HDPE o hrúbke 19mm
Laná – oceľové laná skladajúce sa zo 6 vonkajších a 1 centrálneho oceľového lana, ktoré je v polyesterovom puzdre, minimálna hrúbka 18mm

Certifikácia:

Bezpečnostný certifikát podľa normy STN EN1176
Bezpečnostný certifikát podľa normy STN EN1177 na dopadové plochy

Veková kategória:	**3 až 14 rokov**
Rozmery prvku:	**1 x 3,5m**
Maximálna výška dopadu:	**1m**
Minimálna potrebná plocha:	**3,42 x 6,7m**

HERNÁ ZOSTAVA SO ŠMÝKAČKOU, S LEZECKOU STENOU A S LANOVOU STENOU

Pôdorys

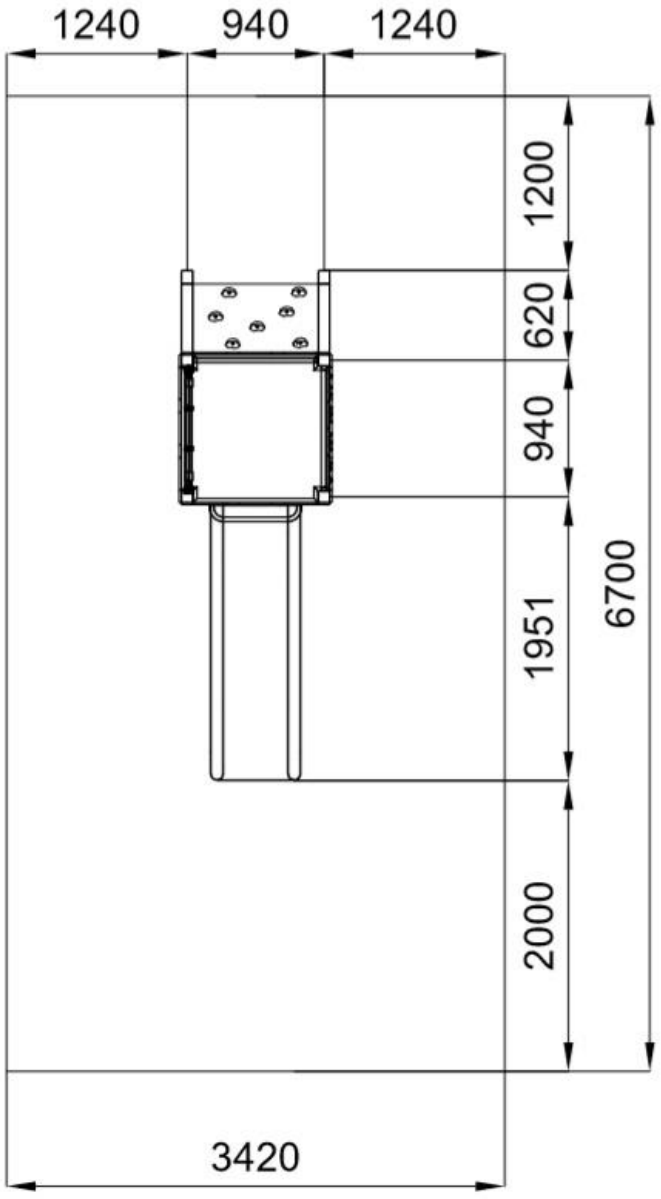

DETSKÝ KOLOTOČ



Použité materiály:

Všetky oceľové časti – ošetrené žiarovým zinkovaním s vrchnou vrstvou vypaľovanej farby KOMAXIT
Spojenie ihriska so zemou – zabetónované oceľové pätky, ktoré sú žiarovo zinkované
Podlaha - Oceľová platňa o hrúbke 3mm - žiarovo zinkovaná a pogumovaná proti šmyknutiu

Certifikácia:

Bezpečnostný certifikát podľa normy STN EN1176
Bezpečnostný certifikát podľa normy STN EN1177 na dopadové plochy

Veková kategória:	**3 až 14 rokov**
Rozmery prvku:	**Ø 1,5m**
Maximálna výška dopadu:	**0,5m**
Minimálna potrebná plocha:	**Ø 5,5m**

DETSKÝ KOLOTOČ

Pôdorys

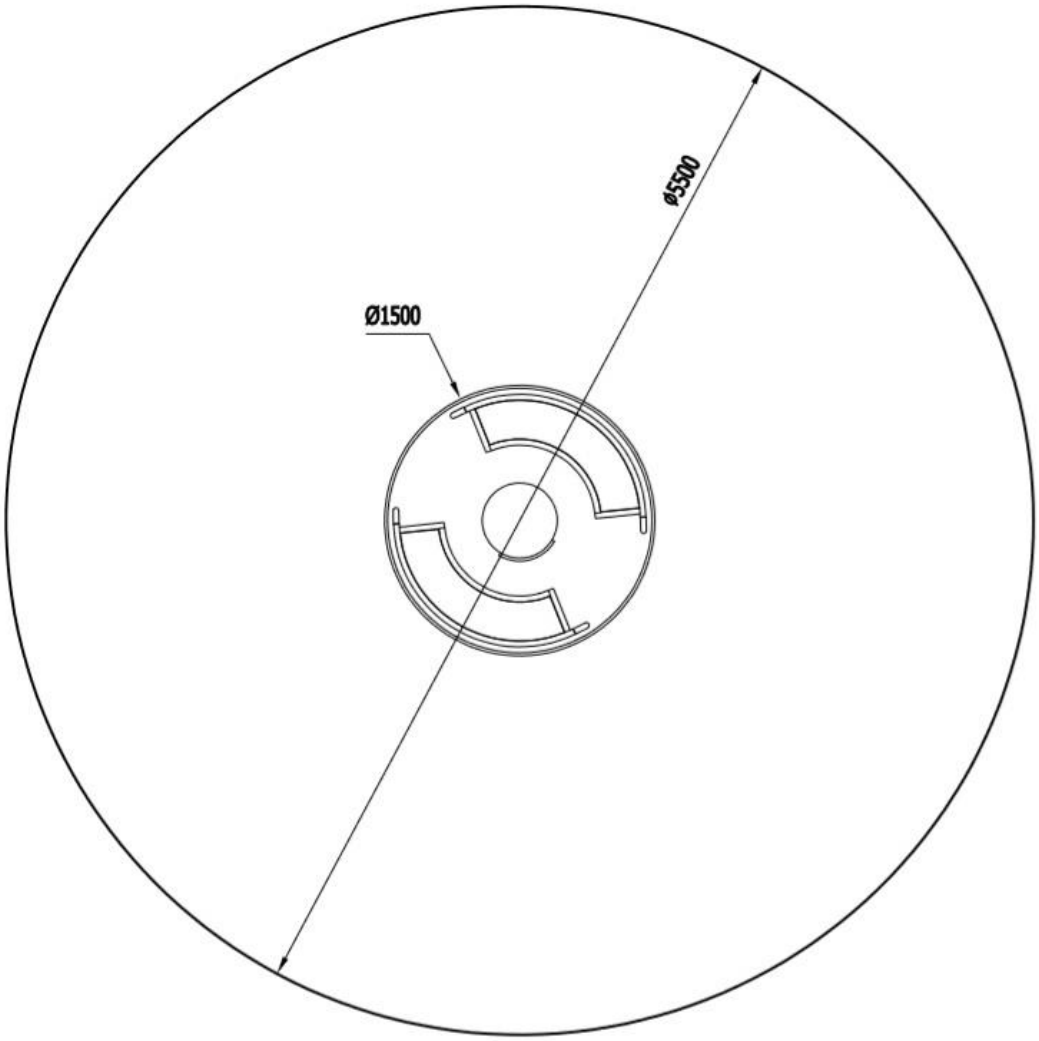

PREVAŽOVACIA HOJDAČKA



Použité materiály:

Konštrukcia hojdačky - Konštrukčná oceľ 120x120x3 mm a 80x80x3 mm
Sedáky – vyrobené z HDPE plastu s UV filtrom
Všetky oceľové časti – ošetrené žiarovým zinkovaním s vrchnou vrstvou vypaľovanej farby KOMAXIT

Certifikácia:

Bezpečnostný certifikát podľa normy STN EN1176
Bezpečnostný certifikát podľa normy STN EN1177 na dopadové plochy

Veková kategória:	**3 až 14 rokov**
Rozmery prvku:	**2,52 x 0,43m**
Maximálna výška dopadu:	**1m**
Minimálna potrebná plocha:	**6 x 3,4m**

Pôdorys

